Зажимное оборудование для столов типа нестинг

Адаптерные накладки AP-G

Стандартные размеры 130 x 130 мм

Адаптерные накладки AP-G

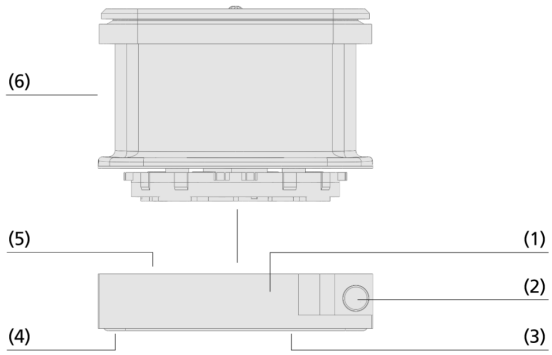

Конструкция системы Адаптерные накладки AP-G

Пригодность для применений индустриальной направленности

Применение

- Адаптерная плита для использования блочных присосок VCBL-B на раскройных столах
- Адаптерная плита снабжается вакуумом через шланг, который подсоединяется к шаблонному соединению станка
- Блочные присоски VCBL-B размещаются в креплении присоски на адаптерной плите в любом положении с шагом 15° для ориентирования зоны вакуумирования по желанию
- Блочные присоски доступны в трех разных высотах (29, 48 и 74 мм) и с четырьмя рабочими зонами

Конструкция

- Прочный главный корпус из алюминия (1)
- Кнопка (2) для ручного сброса адаптерной накладки во время позиционирования
- Специальная фрикционная накладка в нижней части (3)
- Сменное уплотнение из губчатой резины (4) для подачи всасывания на лист MDF
- Крепление присосок (5) подходит под блочные присоски VCBL-B
- Блочные присоски VCBL-B (6) доступны в качестве аксессуаров

© J. Schmalz GmbH / Резервные технические изменения / сгенерированный на: 09.02.2024

Свяжитесь с Шмальцем: ООО Schmalz / Mozhayskoe highway 165, bdg 1 / 121596, Moskau / +7 495 96712-48 / schmalz@schmalz.ru

Адаптерные накладки AP-G

Стандартные размеры 130 x 130 мм

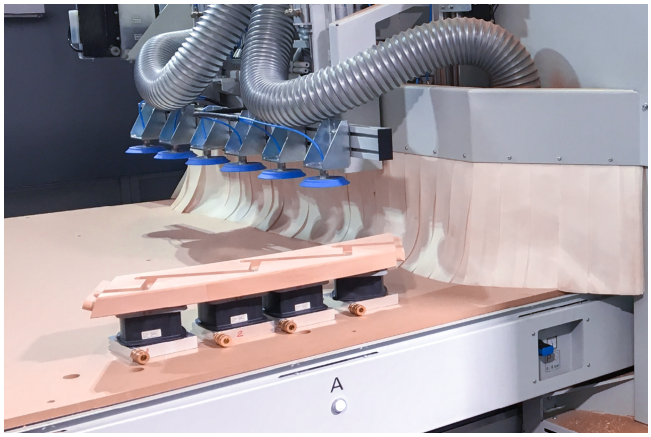

Адаптерные плиты AP-G с блочной присоской VCBL-B при зажиме деревянных заготовок

Характеристики изделия

- Модульный принцип конструкции из адаптерной накладки и вакуумных захватов обеспечивает максимальную гибкость при коротких сроках наладки
- Захваты различной высоты предлагают несколько вариантов рабочей высоты и в зависимости от обрабатывающего центра также возможность обработки по 5 осям
- Обрезанная в размер фрикционная накладка на нижней стороне оптимизирована для гладких поверхностей
- Кнопка для ручной подачи воздуха к нижней стороне позволяет легко выполнять позиционирование без отключения вакуума
- Благодаря сенсорному нажимному клапану незадействованные блочные вакуумные захваты VCBL-B можно оставить на столе машины

Сокращенное обозначение Адаптерные накладки AP-G

AP-G	-	145x130x26
1		2

1 - Краткое обозначение

Код	Тип
AP-G	Адаптерная плита для раскройных столов, система для гладких столов

2 - Размеры

Код	Д x Ш x В, мм
145x130x26	145x130x26

Адаптерная плита AP-G поставляется в сборе. Комплект изделия:

- Главный корпус из алюминия
- Нижняя фрикционная пластина

Доступные аксессуары: Блочная присоска, вкручиваемый фитинг (штуцер), уплотнительный винт с буртом, вставной ниппель, муфта для сжатого воздуха

Данные для Заказа Адаптерные накладки AP-G

Тип	Артикул
AP-G-145x130x26	10.01.12.03876

Свяжитесь с Шмальцем: ООО Schmalz / Mozhayskoe highway 165, bdg 1 / 121596, Moskau / +7 495 96712-48 / schmalz@schmalz.ru

Адаптерные накладки AP-G

Стандартные размеры 130 x 130 мм

Данные для Заказа Аксессуары Адаптерные накладки AP-G

Тип		Артикул
Блочная присоска	VCBL-B 140x130x29 TV	10.01.12.03165
Блочная присоска	VCBL-B 125x75x29 TV	10.01.12.03166
Блочная присоска	VCBL-B 120x50x29 TV	10.01.12.03167
Блочная присоска	VCBL-B 130x30x29 TV	10.01.12.03168
Блочная присоска	VCBL-B 140x130x48 TV	10.01.12.03169
Блочная присоска	VCBL-B 125x75x48 TV	10.01.12.03170
Блочная присоска	VCBL-B 120x50x48 TV	10.01.12.03171
Блочная присоска	VCBL-B 130x30x48 TV	10.01.12.03172
Блочная присоска	VCBL-B 140x130x74 TV	10.01.12.03173
Блочная присоска	VCBL-B 125x75x74 TV	10.01.12.03174
Блочная присоска	VCBL-B 120x50x74 TV	10.01.12.03175
Блочная присоска	VCBL-B 130x30x74 TV	10.01.12.03176

Тип		Артикул
Вставная муфта, колено	STV-W G1/4-AG 4	10.08.02.00157
Вставная муфта, колено	STV-W G1/4-AG 6	10.08.02.00159
Вставная муфта, колено	STV-W G1/4-AG 8	10.08.02.00161
Вставная муфта, колено	STV-W G1/4-AG 12	10.08.02.00162
Вставная муфта, прямой	STV-GE G1/4-AG 10	10.08.02.00251
Уплотняющий винт с кольцом	VRS-SB G1/4-AG ISKT O-Ring	10.08.06.00044

Тип		Артикул
Вставной ниппель	EINS-NIP G1/4-IG 7.2 MS	10.01.12.04712

Тип		Артикул
Пневматическая муфта	DRUC-KUPP D27 G1/4-AG NW7.2	10.01.12.04713

Свяжитесь с Шмальцем: ООО Schmalz / Mozhayskoe highway 165, bdg 1 / 121596, Moskau / +7 495 96712-48 / schmalz@schmalz.ru

Адаптерные накладки AP-G

Стандартные размеры 130 x 130 мм

Конструктивные Данные Адаптерные накладки AP-G

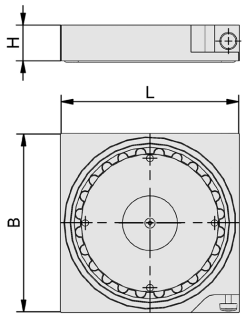

AP-G

Конструктивные Данные Адаптерные накладки AP-G

Тип	B [mm]	H [mm]	L [mm]
AP-G-145x130x26	130	26	145

Свяжитесь с Шмальцем: ООО Schmalz / Mozhayskoe highway 165, bdg 1 / 121596, Moskau / +7 495 96712-48 / schmalz@schmalz.ru